Anleitung für FU10018

Lesen Sie die Anleitung vollständig durch, bevor Sie die Gartenmöbel zusammenbauen oder benutzen. Heben Sie die Anleitung für zukünftige Bezugnahme auf.

Sollten Sie einen Defekt feststellen, kontaktieren Sie bitte zunächst Ihren Verkäufer, bevor Sie die Gartenmöbel zusammenbauen oder benutzen.

Sicherheitshinweise

- Nehmen Sie keine eigenständigen Veränderungen an diesem Produkt vor.
- Heben Sie die Gartenmöbel beim Umstellen immer an.
- Tischplatten aus Sicherheitsglas bieten ein hohes Maß an Sicherheit. Sollte die Tischplatte brechen, wird sie in kleine Stücke zerfallen.
- Sollte die Tischplatte beschädigt sein, verwenden Sie den Tisch nicht weiter. Ersetzen Sie die Tischplatte oder den kompletten Tisch.
- Stellen Sie keine sehr heißen oder sehr kalten Gegenstände direkt auf der Tischplatte ab. Nutzen Sie Untersetzer, um die Tischplatte zu schützen.
- Setzen oder stellen Sie sich nicht auf die Tischplatte.
- Wirken Sie niemals mit spitzen oder harten Gegenständen auf die Gartenmöbel ein.
- Benutzen Sie zur Reinigung der Gartenmöbel keine harten Bürsten oder Reiniger die Schleifmittel enthalten, da diese die Möbel beschädigen können.
- Verwenden Sie bei der Nutzung eines Sonnenschirms diesen immer in Verbindung mit einem Beschwerer, um den Sonnenschirm ausreichend zu sichern.

Pflege und Wartung

- Verwenden Sie zur Reinigung der Gartenmöbel ein angefeuchtetes Tuch und Glasreiniger oder Spülmittel. Testen Sie den Reiniger an einer kleinen Stelle vor, bevor Sie die Gartenmöbel komplett reinigen. Sollte der Reiniger z.B. Verfärbungen verursachen, wählen Sie bitte einen anderen Reiniger.
- Schützen Sie Ihre Gartenmöbel vor andauernder Hitze, Nässe und direktem Sonnenlicht.
- Überprüfen Sie die Gartenmöbel in regelmäßigen Abständen auf lockere Verbindungen. Ziehen Sie die entsprechenden Schrauben gegebenenfalls wieder fest an.

Aufbau

Aufbau der Stühle:

A		1
B		1
C	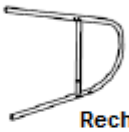 Rechts	1
D	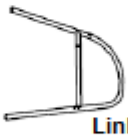 Links	1
E	M6*32	6
F	M6*15	2
G	⌀13*⌀6.5*1	8
H		1

Hinweis: Ziehen Sie die Schrauben zunächst nur locker an. Ziehen Sie die Schrauben erst nach Abschluss des kompletten Aufbaus fest an.

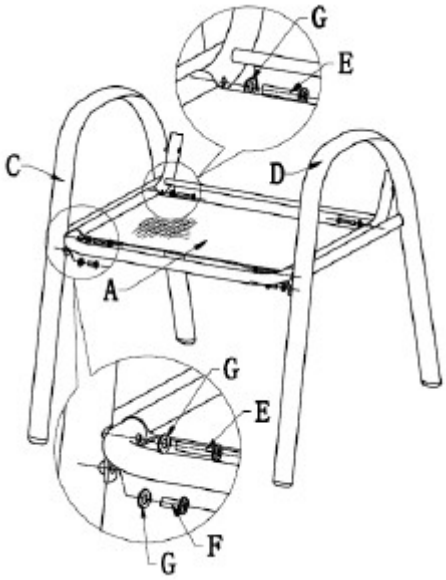

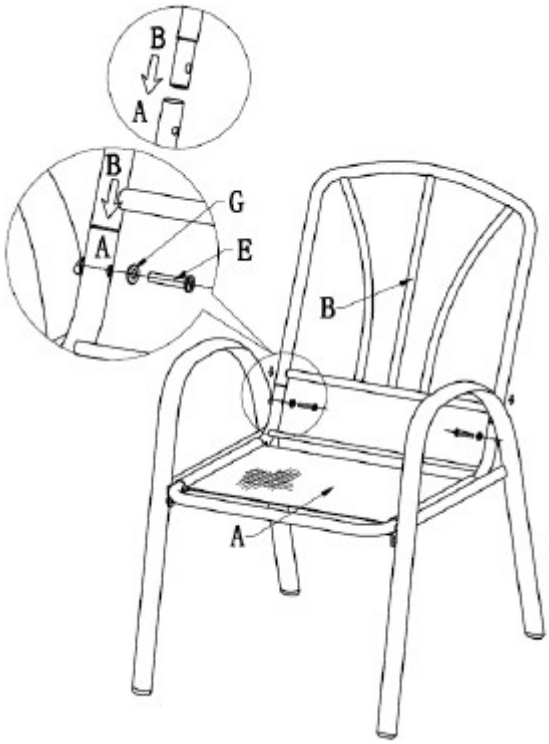

Aufbau des Tisches:

A		1
B		4
C		1
D	M6*32	4
E	M6*50	4
F	ST4*12	4
G	ø13*ø6. 5*1	8
H	M6	8
I		1
J		1
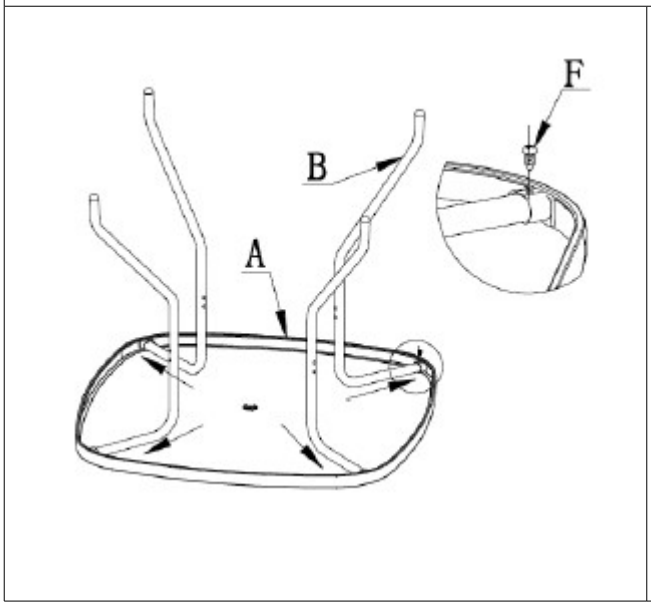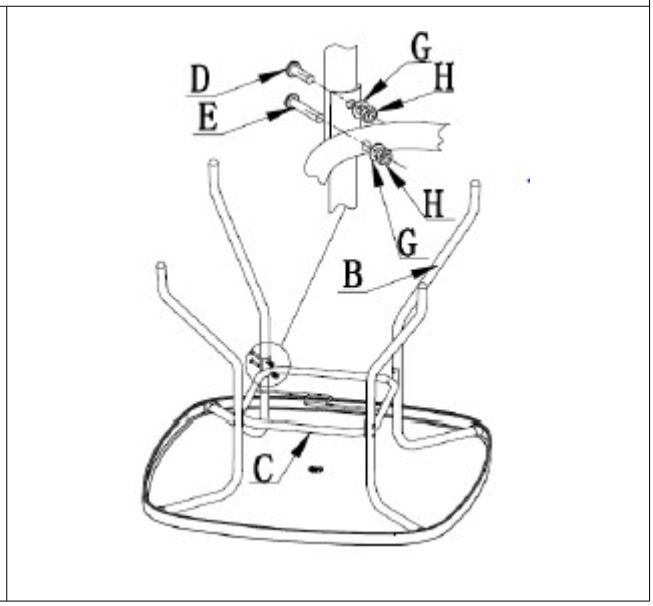
Hinweis: Ziehen Sie die Schrauben zunächst nur locker an. Ziehen Sie die Schrauben erst nach Abschluss des kompletten Aufbaus fest an.